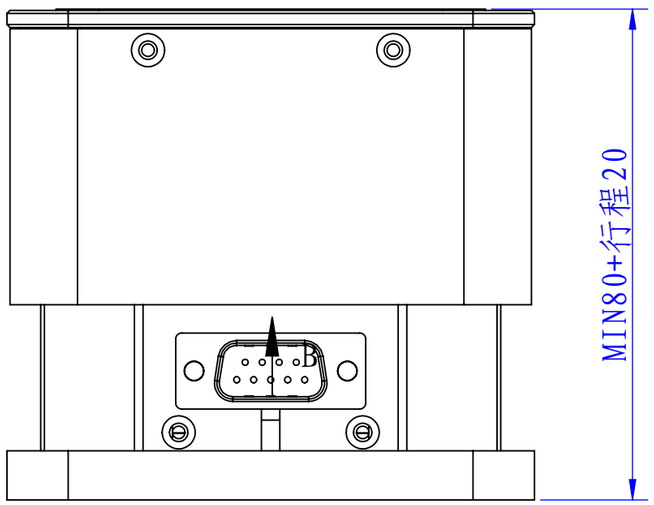

视图 B

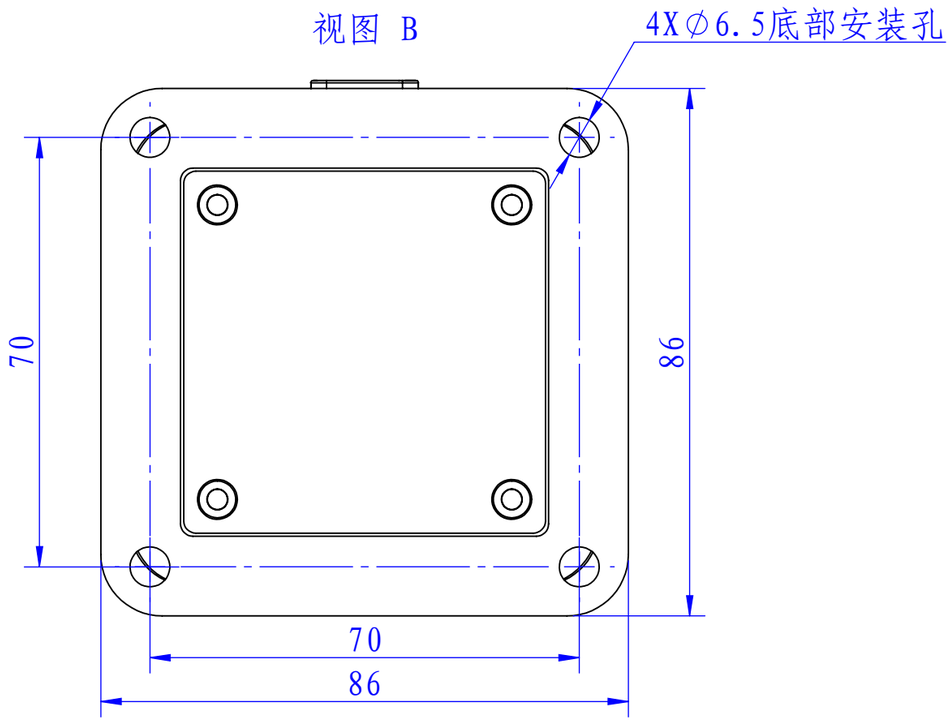

底面安装

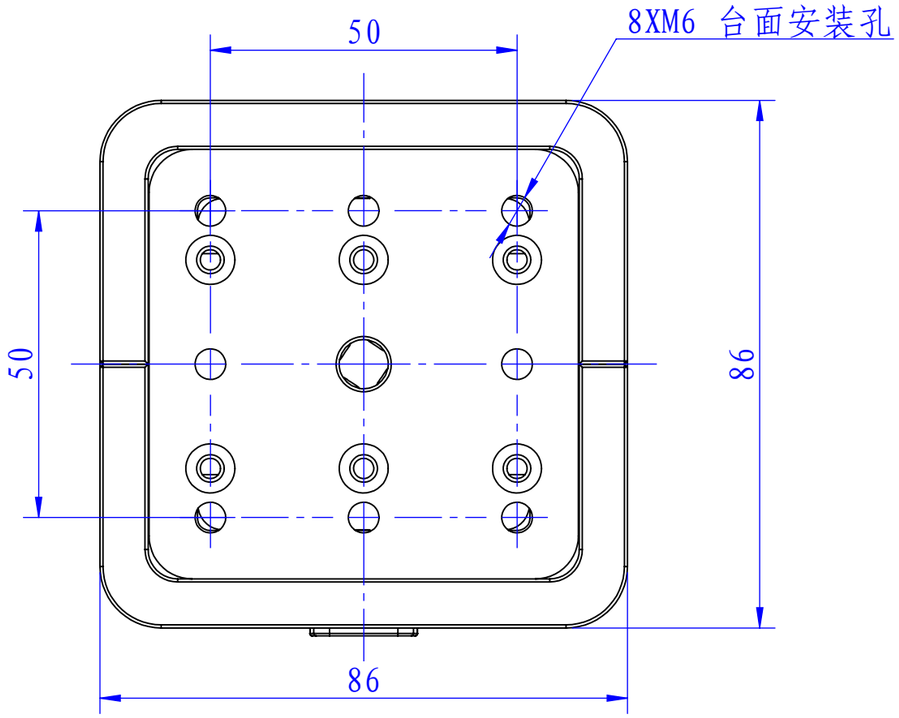

台面安装

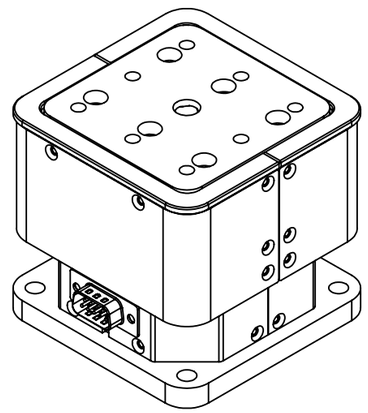

						设 计	AXK	北京派迪威仪器有限公司			
						校 核					
标记	处数	分区	通知号	签名	日期	批 准		2025/12/12	阶段标记		
材 料						重 量（g）	比 例	版 本	S		
热处理							1:1	R0	共 1 张	第 1 张	
零件名称			PT-SN20			图纸编号	GJ-BZ-00Z000-A4-M0AA-R0				